# PLAN DE COUPE DE MURS

*COUPE DE MURS ET DÉTAILS*

## EXEMPLE

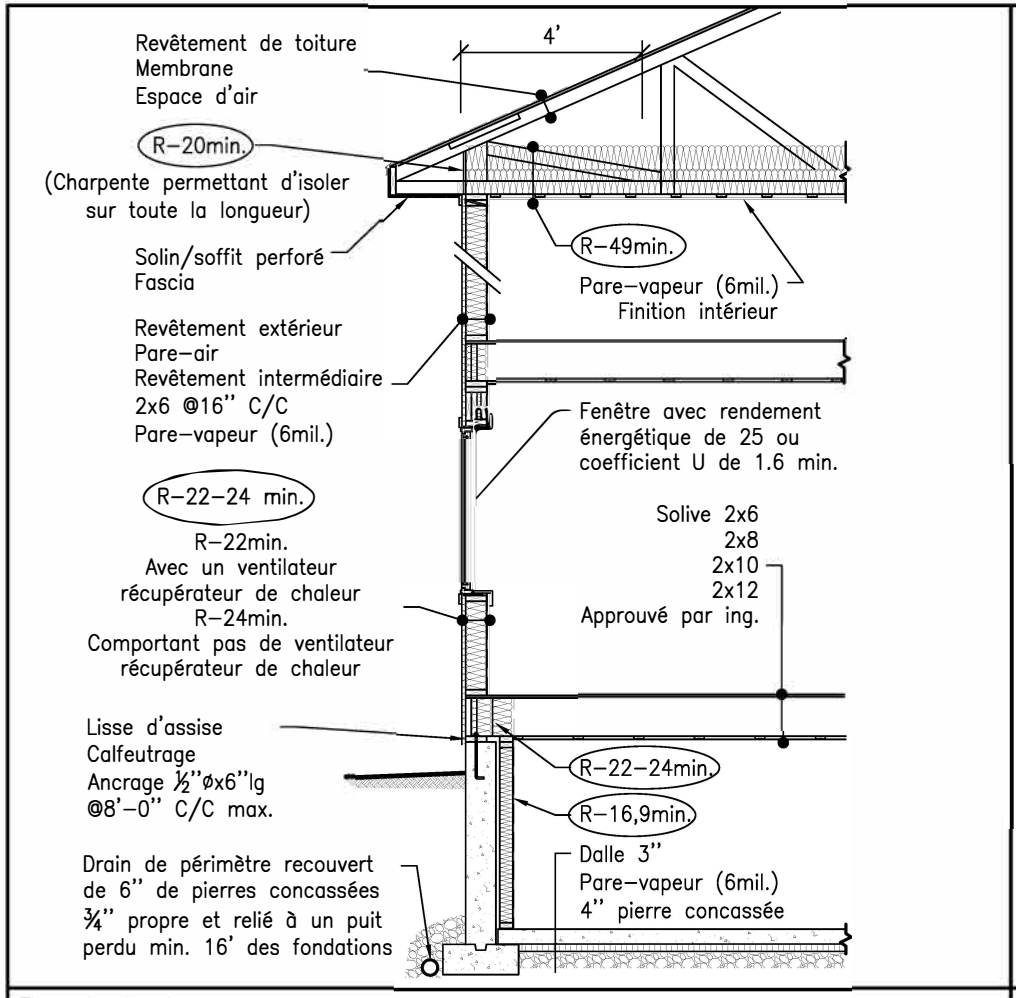


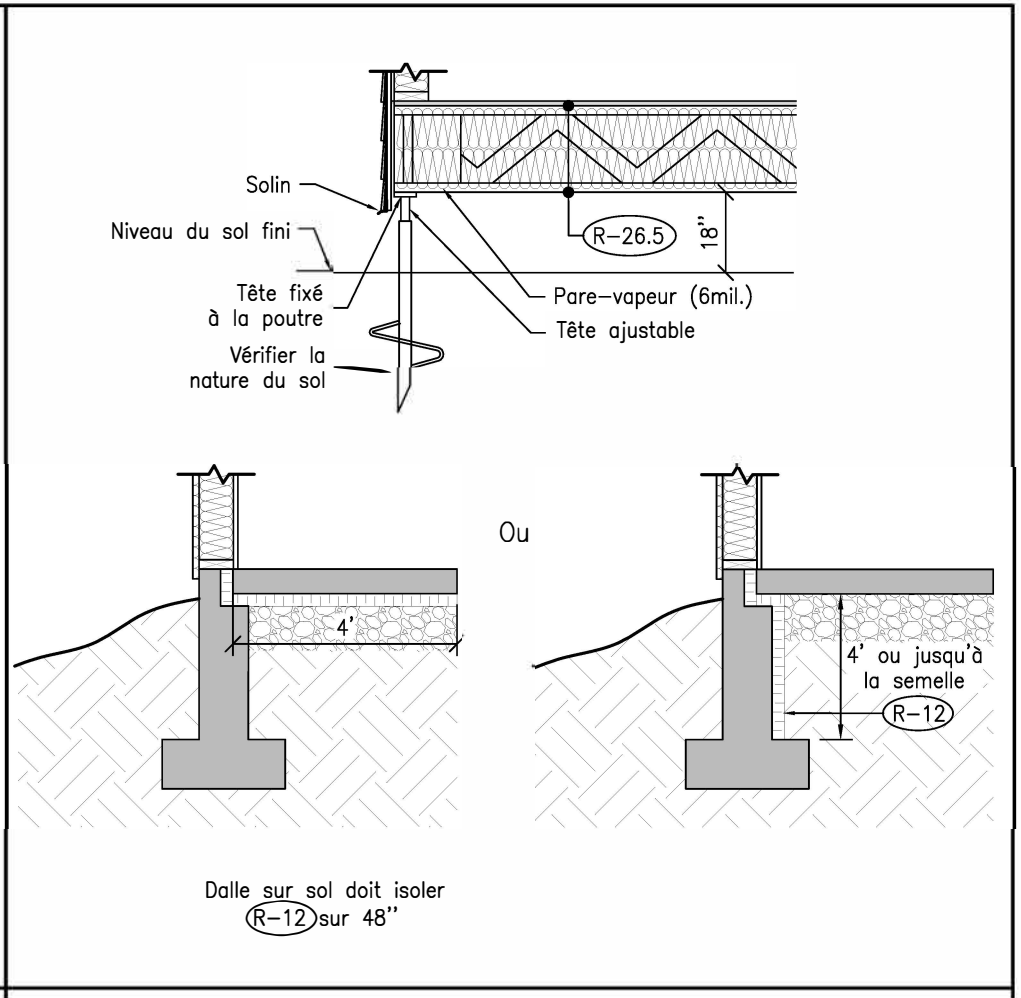


Titre du dessin

**COUPE DE MURS**

**ISOLATION POUR FONDATIONS**

Ce plan est fourni à titre d'exemple seulement. Il ne doit être interprété comme un exemple de travaux conformes aux arrêtés de zonage, au Code national du bâtiment ni à toutes autres lois applicables.


**220, boul. St-Pierre Ouest - Local 134, Caraquet, N.-B. E1W 1A5**
**Téléphone : 506 727-7979 | Télécopieur : 506 727-7990 | Courriel : info@csrpa.ca | Site Web: www.csrpa.ca**